Solar Lamba

(tr) **Kullanım Kılavuzu**

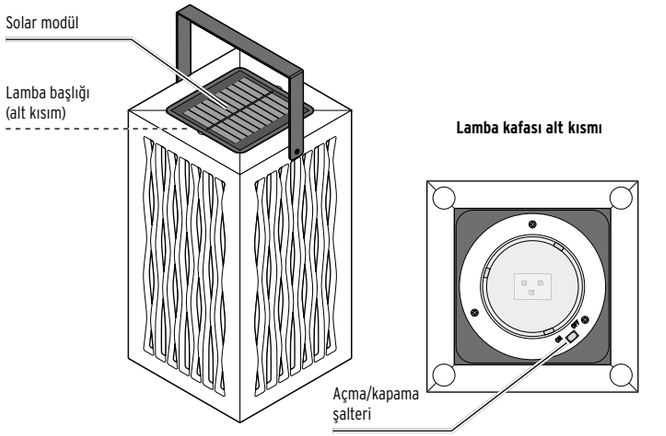

Diğer ambalaj içeriği
(Lamba başlığına entegre):
3 adet şarjlı pil AA Ni-MH 1,2 V

Güvenlik Uyarıları ⚠

Güvenlik uyarılarını dikkatle okuyun. Kaza sonucu yaralanmaları ve hasarları önlemek için ürünü yalnızca bu kullanım kılavuzunda belirtildiği şekilde kullanın.
Gerektiğinde tekrar okumak üzere bu kılavuzu saklayın. Bu ürün başkasına devredildiğinde, bu kılavuz da beraberinde verilmelidir.

Kullanım amacı

Solar lamba dekorasyon içindir, aydınlatma için değildir.
Sürekli dış mekan kullanımı için tasarlanmıştır. Ancak kuvvetli rüzgar durumunda içeri alın.

Özel kullanım için tasarlanmış olup ticari amaçlı kullanım için uygun değildir.

Çocuklar için Tehlike

- Şarjlı piller yutulduğunda hayati tehlike oluşabilir. Bir şarjlı pil yutulursa 2 saat içerisinde ağır içsel yanmaya neden olur ve ölüme neden olabilir. Bu nedenle yeni ve kullanılmış şarjlı pilleri ve ürünü çocukların erişemeyeceği şekilde saklayın. Bir şarjlı pilin yutulduğundan veya farklı bir şekilde vücudunuza girdiğinden şüpheleniyorsanız, derhal tıbbi yardım isteyin.
- Çocukları ambalaj malzemesinden uzak tutun. Aksi takdirde boğulma tehlikesi vardır!

Yaralanma tehlikeleri

- Ürünü şarj edilemeyen normal pillerle çalıştırmayın. Patlama tehlikesi!
- Şarjlı piller bölünmemeli, ateşe atılmamalı veya kısa devre yapılmamalıdır.
- Eğer bir şarjlı pil akmışsa asla cildinize, gözlerinize ve mukoza bölgelerine temas ettirmeyin. Gerektiğinde temas eden yerleri temiz suyla yıkayın ve hemen bir doktora başvurun.

Maddi hasarlar

- Görünür hasarların olması halinde ürünü kullanmayın.
- LED'lerin uzun kullanım ömürleri nedeniyle değiştirilmeleri gerekmez. LED'ler değiştirilemez ve değiştirilmemelidir. LED'ler lamba başlığına sabit monte edilmiştir. LED'ler çıkartılırsa, ürün hasar görür.
- Şarjlı pil bitmiş ise veya uzun süre ürünü kullanmayacaksanız şarjlı pili ürünün içinden çıkarın. Bu sayede pillerin akması ile oluşabilecek hasarları önlemiş olursunuz.
- Üründe herhangi bir değişiklik yapmayın. Ürünü sadece uzman bir tamirhaneye veya müşteri servisimize tamir ettirin.
- Solar modülünün üzerine etiket yapıştırmayın, üzerini örtmeyin veya boyamayın.
- Temizleme için sert kimyasallar, tahriş edici ya da aşındırıcı temizlik maddeleri kullanmayın.
- Ürün dış mekanlarda kullanılabilir ve IP44 koruyucu sınıfına uygundur. Bu, ürünün bir alet veya tel ile temas etmesinin yanı sıra 1 mm'den büyük çaplı yabancı cisimlere ve yağmur gibi su sıçramalarına karşı korunduğu anlamına gelir. Ancak, ürünü şiddetli yağmurdan ve akan sudan koruyun ve suya daldırmayın.
- Ürün, yakl. -10 °C'ye kadar dış mekanlarda kullanım için uygundur. Daha soğuk sıcaklıklarda evinizde muhafaza edin. Aksi takdirde hasar görebilir.

Kullanım

Kurulacak yerin seçimi

Lamba bir elektrik kaynağına bağlı değildir. Ancak güneş ışığına bağlı olduğundan aşağıdaki hususları dikkate almak ve bunlara uymak zorundasınız:

- Lambayı gün boyunca güneşli bir yere koyun. Lambanın mümkün olan en uzun süreyle doğrudan güneş ışığı alacağı bir yer seçin. Şarjlı pil sadece, solar modül güneş gören bir yerde bulunuyorsa şarj edilebilir.
- Tamamen veya çoğunlukla gölgede kalan yerlerden kaçının (ağaçlar, gölgelikler, vs.). Lambayı bir yapının kuzey cephesine yerleştirmeyin. Oralarda gün boyu yeterli güneş ışığı bulunmamaktadır.
- Solar modül geceleri başka bir ışık kaynağı, örneğin garaj girişini aydınlatan bir spot vb. tarafından sürekli aydınlatılmamalıdır. Pek çok ışık kaynağının geceleri zaman veya harekete duyarlı olarak çalıştığını dikkate alın.

Açma/kapama

Teslimat sırasında şarjlı pil takılıdır.

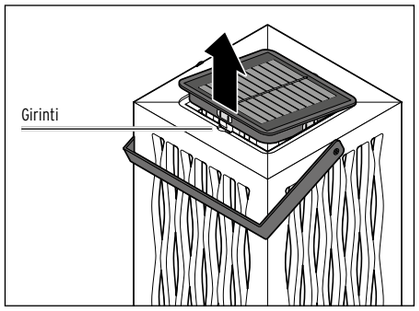

1. Girintiye uzanın ve solar modülü lamba başlığıyla birlikte bambu çerçeveden çıkarın

▷ Lambayı devreye sokmak için lamba başlığının altındaki açma/kapama şalterini **ON** konumuna getirin.

Bu konumda lamba tam otomatik çalışır:

- Lamba karanlık olduğunda devreye girer.
- Lamba aydınlık olduğunda kapanır.

▷ Gerektiğinde lambayı kapatmak için açma/kapama şalterini **OFF** konumuna getirin.

Lamba artık sürekli olarak kapanmıştır. Yeterli aydınlıkta şarjlı pil, şarj olmaya devam eder.

2. Solar modülü lamba başlığıyla birlikte tekrar bambu çerçeveye yerleştirin.

Şarjlı pili şarj etme

- Şarjlı pil yalnızca solar modülü yukarıya dönük halde, lamba güneşli bir yerde bulunduğunda şarj edilebilir.
- Hava koşulları ve güneşin gücüne bağlı olarak güneş solar modülün şarjlı pili tamamen şarj etmesi birkaç saat sürebilir.
- Kışın veya arka arkaya geçen çok sayıda sisli günlerde şarjlı pil tamamen şarj edilemeyebilir. Lambayı kapatmak için lamba başlığının altındaki açma/kapama şalterini **OFF** konumuna getirin. Çünkü lamba kapalıyken de şarjlı pil şarj olur.

Temizleme

BİLGİ – Maddi hasarlar

Temizleme için sert kimyasallar, tahriş edici ya da aşındırıcı temizlik maddeleri kullanmayın.

▷ Lambayı yumuşak, hafif nemli bir bezle temizleyin.

Sorun / Çözüm

Lamba çok zayıf yanıyor veya hiç yanmıyor.

- Etraf çok mu aydınlık?
  Başka ışık kaynaklarının ışıklarının (örn. sokak lambaları ya da dışarıdaki zamana veya harekete duyarlı lambalar) lambanın üzerine düşüp düşmediğini kontrol edin. Gerekirse yerini değiştirin.
- Şarjlı pil tam olarak şarj olmamış mı?
  Şarjlı pillerin yeniden tamamen şarj olabilmesi için solar lambayı birkaç gün süreyle kapatın.
- Şarjlı pil yıpranması?
  Şarjlı pil "Şarjlı pil sökme / değiştirme" bölümünde açıklandığı gibi değiştirin.

LED'ler bozuk

- LED'ler değiştirilemez.

Verimi mevsimlere göre değişebilir.

- Bu, hava koşullarına bağlıdır ve bir hata değildir. Yaz ayları hava koşulları en uygundur, kış aylarında veya kapalı hava koşullarında uygun değildir.

Teknik bilgiler

Model:	700 028
Enerji kaynağı	
Solar modül:	5 V / 1 W
Şarjlı pil:	3 adet tip HR6 (AA) Ni-MH 1,2 V / 1000 mAh
Koruma sınıfı:	III
Koruma türü:	IP44
Ortam sıcaklığı:	-10 ila +40 °C
Tchibo için özel olarak üretilmiştir :	Tchibo GmbH, Überseering 18, 22297 Hamburg, Germany www.tchibo.com.tr

Ürün geliştirmeleri çerçevesinde üründe teknik ve dizayn değişikliği yapma hakkımız saklıdır.

İmha etme

Ürün, ambalajı ve içine yerleştirilmiş olan **şarjlı pil**, tekrar kullanılabilen değerli malzemelerden üretilmiştir.
Tekrar kullanım sayesinde atıklar azalır ve çevre korunur.

Ambalajı malzeme türüne göre imha edin. Bunun için bölgenizdeki kağıt, mukavva ve hafif ambalaj toplama merkezlerinin sunduğu imkanları kullanabilirsiniz.

Bu sembolle işaretlenen **cihazlar**, **piller** ve **şarjlı piller** ev atıkları ile birlikte atılmamalıdır! Yasalara göre atık cihazlarınızı, ev çöpünden ayrı atmak zorundasınız. Elektrikli cihazlar tehlikeli maddeler içerir. Bunların uygun olmayan şekilde depolanması ve imha edilmesi çevreye ve sağlığa zarar verebilmektedir. Atık cihazları ücretsiz olarak geri alan toplama merkezleri hakkında bilgi almak için bağlı bulunduğunuz belediyeye danışabilirsiniz. Boş piller ve şarjlı piller bölgenizdeki belediye atık toplama yerlerine ya da pil satan yerlerdeki toplama kaplarına bırakılmalıdır. Lityum piller/ şarjlı piller için, imha etmeden önce kontakları yapıştırın.

Şarjlı pil nasıl sökebileceğinizi "Şarjlı pil sökme / değiştirme" bölümünde bulabilirsiniz.

Şarjlı pili sökme / değiştirme

⚠ Yaralanma **UYARISI**

Solar lambayı şarj edilemeyen normal pillerle çalıştırmayın. Patlama tehlikesi!

BİLGİ – Maddi hasarlar

Pil bölmesi bir conta ile donatılmıştır.
Su sızdırmazlığını sağlamak için contanın temiz olduğundan ve doğru şekilde oturduğundan emin olun.

Şarjlı pil uzun süre çalışacak şekilde tasarlanmıştır. Ancak cihaz uzun süre kullanılırsa şarjlı pilin değiştirilmesi gerekebilir. Şarjlı piller doğal aşınmaya tabidir ve verimleri düşebilir.

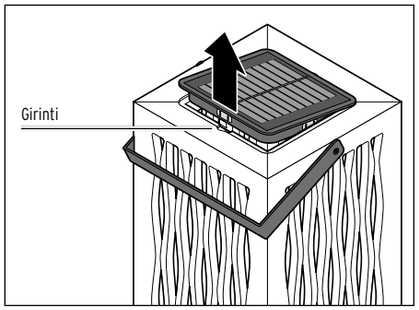

1. Girintiye uzanın ve solar modülü lamba başlığıyla birlikte bambu çerçeveden çıkarın. Lambayı kapatmak için lamba başlığının altındaki açma/kapama şalterini OFF konumuna getirin.

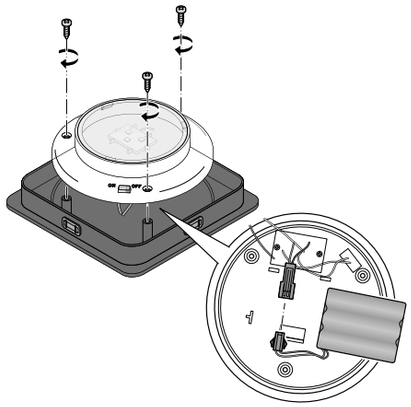

2. Lamba başlığının alt tarafındaki üç vidayı yıldız tornavida ile gevşetin.
3. Kabloları koparmamak için lamba başlığının üst ve alt kısımlarını **dikkatlice** ayırın.
4. Bağlantı kablosunun fişini şekilde gösterildiği gibi soketten çekerek çıkarın ve şarjlı pili tutucusundan çıkarın.
5. Yeni şarjlı pilin soketini takın. Yeni bir şarjlı pili için müşteri servisimize başvurun (bkz. bölüm "Garanti")
6. Üst kısmını alt kısmının üzerine yerleştirin ve vidalayın.
7. Lambayı devreye sokmak için lamba başlığının altındaki açma/kapama şalterini **ON** konumuna getirin.
8. Solar modülü lamba başlığıyla birlikte tekrar bambu çerçeveye yerleştirin.

Ürün numarası: 700 028

Tchibo GmbH D-22290 Hamburg · 144434HB11XXV · 2024-09