de

Liebe Kundin, lieber Kunde!

Ihr neuer Begleiter für unterwegs ist sowohl für alkoholhaltige wie für nicht-alkoholische Getränke geeignet. Beachten Sie bitte folgende Hinweise zur Verwendung und Pflege:

- Füllen Sie keine kohlensäurehaltigen oder heißen Getränke ein. Füllen Sie aus hygienischen Gründen keine Milch ein.
- Befüllen Sie die Flasche vorsichtig, um ein Überlaufen zu verhindern. Wir empfehlen 250 ml vorzuportionieren und mit einem kleinen Trichter einzufüllen.
- Entnehmen Sie zur gründlichen Reinigung das Kunststoffplättchen aus dem Deckel. Lassen Sie Plättchen und Deckel vollständig trocknen, bevor Sie

Tchibo GmbH D-22290 Hamburg
109285FV05X07X · 2020-07 · 602 097

das Plättchen wieder einsetzen.
WARNUNG! Verschluckbares Kleinteil!
Halten Sie Kinder davon fern.

- Reinigen Sie den Artikel innen nur mit klarem Leitungswasser. Wischen Sie ihn bei Bedarf außen feucht ab.
- Verwenden Sie zum Reinigen keine scheuernden oder ätzenden Mittel bzw. harte Bürsten etc.
- Bewahren Sie den Artikel stets mit geöffnetem Deckel auf, um Schimmelbildung vorzubeugen.
- Halten Sie den Artikel von harten und kratzenden Gegenständen fern.

Füllmenge Flasche: 250 ml
Gläser: 40 ml

Wir wünschen Ihnen viel Freude mit dem Artikel.

Ihr Tchibo Team

en

Dear Customer

Your new flask for when you're on-the-go is suitable for both alcoholic and non-alcoholic drinks. Please note the following information for the use and care of the flask:

- Do not fill the flask with carbonated or hot drinks. For reasons of hygiene, do not fill it with milk.
- Take care when filling the bottle to prevent it from overflowing.
  We recommend measuring out 250 ml first and then pouring this into the bottle using a funnel.
- For a thorough clean, remove the plastic disk from the lid. Leave this and the lid to dry completely before placing them back into the flask.
  WARNING! Small parts may be a choking hazard! Keep them out of the reach of children.

- Only clean the inside of the product with clear tap water. Wipe off the outside with a damp cloth as required.
- Do not use abrasive or caustic products or hard brushes etc. for cleaning.

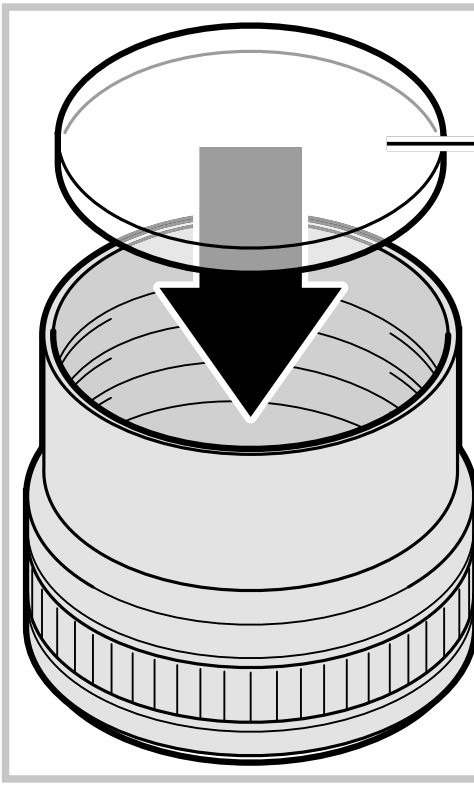

- Always store the product with the lid open to prevent mould from forming.
- Keep the product away from hard or scratchy objects.

Filling capacity	bottle:	250 ml
	glasses:	40 ml

We hope you will enjoy using this product.

Your Tchibo Team

fr Chère cliente, cher client!

Avec votre nouvelle acquisition, vous aurez toujours votre boisson - alcoolisée ou non - sur vous lors de tous vos déplacements. Veuillez suivre les consignes d'utilisation et d'entretien suivantes:

- Ne mettez pas de boissons gazeuses ou de boissons chaudes dans l'article. Pour des raisons d'hygiène, n'y mettez pas non plus de lait.
- Remplissez la bouteille avec précaution pour éviter que le liquide ne déborde. Nous vous recommandons de prévoir à l'avance une quantité de 250 ml et de vous aider d'un petit entonnoir.
- Pour un nettoyage en profondeur, retirez le disque en matière plastique du couvercle. Laissez le disque et le couvercle entière-

ment sécher avant de remettre le disque en place.
AVERTISSEMENT! Petit élément susceptible d'être ingéré! Tenez cet article hors de portée des enfants.

- Nettoyez l'intérieur de l'article uniquement à l'eau courante claire. Si besoin, essuyez l'extérieur de l'article avec un chiffon humide.
- Pour le nettoyage, n'utilisez en aucun cas de produits abrasifs ou caustiques ni de brosses dures, etc.
- Rangez toujours l'article sans fermer le couvercle pour éviter les moisissures.
- Tenez l'article éloigné des objets durs ou susceptibles de le rayer.

Quantité de remplissage

Bouteille: 250 ml
Gobelets: 40 ml

Nous vous souhaitons beaucoup d'agrément avec cet article!

L'équipe Tchibo

cs Vážení zákazníci,

Vaše nová lahev na cesty je vhodná na alkoholické i nealkoholické nápoje. Při používání prosím dodržujte následující pokyny k ošetřování:

- Neplňte tekutinami s obsahem kysličníku uhličitého ani horkými nápoji. Z hygienických důvodů neplňte lahev mlékem.
- Abyste zabránili přelití, plňte lahev opatrně. Doporučujeme, abyste si připravili 250 ml předem a poté pomocí trychtýře lahev naplnili.
- K důkladnému čištění vyjměte z víčka plastovou destičku. Před opětovným nasazením nechte plastovou destičku a víčko zcela uschnout.
  VÝSTRAHA! Obsahuje malou součást, kterou lze spolknout! Zabraňte proto dětem v přístupu k lahvi.
- Výrobek uvnitř čistěte pouze čistou vodou z vodovodu. V případě potřeby jej zvenku otřete vlhkým hadříkem.

- K čištění nepoužívejte abrazivní ani leptavé prostředky nebo tvrdé kartáče apod.
- Výrobek ukládejte vždy s otevřeným víčkem, aby se v něm neusazovala plíseň.
- Výrobek udržujte mimo dosah tvrdých předmětů a předmětů, které by mohly výrobek poškrábat.

Objem lahev:	250 ml
skleničky:	40 ml

Přejeme Vám s tímto výrobkem hodně radosti.

Váš tým Tchibo

pl

Drodzy Klienci!

Państwa nowy zestaw turystyczny świetnie nadaje się zarówno do napojów alkoholowych, jak i bezalkoholowych. Należy przestrzegać poniższych zaleceń dotyczących użytkowania i pielęgnacji:

- Nie wlewać gazowanych ani gorących napojów. Ze względów higienicznych nie należy wlewać do kieliszków mleka.
- Butelkę napełniać ostrożnie, tak aby jej nie przelać. Zalecamy wcześniejsze odmierzenie 250 ml napoju i wlanie go za pomocą małego lejka.
- W celu dokładnego umycia należy wyjąć plastikową płytkę z pokrywki. Pozostawić płytkę i pokrywkę do całkowitego wyschnięcia przed ponownym włożeniem płytki.

OSTRZEŻENIE! Produkt zawiera drobny element, który może zostać połknięty. Dzieci nie powinny mieć dostępu do produktu.

- Wewnętrzną część produktu należy myć wyłącznie czystą wodą kranową. W razie potrzeby przetrzeć ją z zewnątrz wilgotną ściereczką.
- Do czyszczenia nie należy używać szorujących lub żrących środków czyszczących ani twardych szczotek itp.
- Pusty produkt należy przechowywać z otwartą pokrywką, aby uniknąć tworzenia się pleśni.
- Trzymać produkt z dala od twardych i rysujących powierzchnię przedmiotów.

Pojemność butelki:		250 ml
	kieliszków:	40 ml

Życzymy Państwu wiele radości i satysfakcji z użytkowania tego produktu!

Zespół Tchibo

sk Vážení zákazníci!

Váš nový spoločník na cesty je vhodný na alkoholické i nealkoholické nápoje. Dodržujte prosím nasledovné upozornenia týkajúce sa používania a ošetrovania:

- Nenapĺňajte žiadne sýtené ani horúce nápoje. Z hygienických dôvodov nenapĺňajte mliekom.
- Fľašu napĺňajte opatrne, aby sa zabránilo jej pretečeniu. Odporúčame vám vopred si pripraviť 250 ml množstvo a naplniť ho malým lievikom.
- Na dôkladné vyčistenie zložte z vrchnáka plastový plátok. Predtým ako plátok vložíte späť do vrchnáka, nechajte vrchnák aj plátok úplne vyschnúť.
  VAROVANIE! Drobný diel, ktorý sa dá prehltnúť! Držte ho mimo dosahu detí.
- Výrobok čistite len čistou vodou z vodovodu. Zvonku ho podľa potreby utrite vlhkou handričkou.

- Na čistenie nepoužívajte abrazívne alebo žieravé čistiace prostriedky, resp. tvrdé kefy atď.
- Aby ste zabránili tvorbe plesní, odkladajte výrobok vždy s otvoreným vrchnákom.

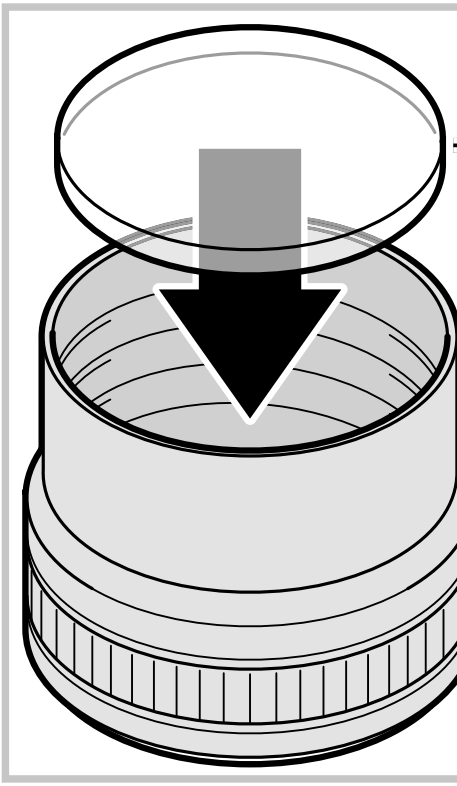

- Chráňte výrobok pred tvrdými predmetmi a predmetmi spôsobujúcimi škrabance.

Plniaci objem fľaša:	250 ml
poháre:	40 ml

Želáme vám veľa spokojnosti s týmto výrobkom.

Váš tím Tchibo

hu Kedves Vásárlónk!

A szettet alkoholtartalmú és alkoholt nem tartalmazó italokhoz tervezték, amelyet utazásokra is könnyedén magával vihet. Fontos tudnivalók a használatához és az ápolásához:

- Ne töltsön bele szénsavas vagy forró italokat. Higiéniai okokból tejet se töltsön bele.
- Óvatosan töltse fel az üveget, nehogy túlfolyjon a folyadék. Javasoljuk, hogy mérjen ki előre 250 ml-t, majd egy kis tölcsér segítségével töltse bele.
- Az alapos tisztításhoz vegye ki a műanyag lapocskát a fedélből. Hagyja teljesen megszáradni a lapocskát és a fedelet, mielőtt visszateszi a lapocskát

a helyére. VIGYÁZAT! Lenyelhető apró alkatrész! Ne hagyja, hogy gyermekek kezébe kerüljön.

- A termék belsejét csak tiszta csapvízzel mosogassa el. Amennyiben szükséges, törölje le kívülről egy nedves kendővel.
- A termék tisztításához ne használjon súroló hatású vagy maró tisztítószert, illetve kemény kefét és hasonlókat.
- A terméket mindig nyitott fedéllel tárolja a penészképződés megelőzése érdekében.
- Tartsa távol a terméket kemény, karcolást okozó tárgyaktól.

Töltési mennyiség	Üveg:	250 ml
	Poharak:	40 ml

Kívánjuk, legyen öröme a termék használatában!

A Tchibo csapata

tr Değerli Müşterimiz!

Yoldaki yeni refakatçiniz alkollü ve alkolsüz içecekler için uygundur. Lütfen kullanım ve bakımla ilgili aşağıdaki bilgileri dikkate alın:

- Bardağın içine asitli veya sıcak içecekler doldurmayın. Hijyenik nedenlerden dolayı süt doldurmayın.
- Taşmayı önlemek için şişeyi dikkatlice doldurun. 250 ml ön porsiyonlama ve küçük bir huni ile doldurmanızı öneririz.
- İyice temizlenmesi için plastik plakayı kapaktan çıkarın. Plakayı tekrar takmadan önce plaka ve kapağın tamamen kurumasını bekleyin.
  UYARI! Yutulabilir küçük parça! Çocukları üründen uzak tutun.
- Ürünün içini yalnızca temiz musluk suyu ile temizleyin. Gerektiğinde dışını nemli bezle silin.

- Temizleme için tahriş edici ya da aşındırıcı kimyasallar veya sert fırçalar kullanılmamalıdır.
- Küf oluşumunu önlemek için daima kapağı açık halde tutun.
- Ürünü sert ve çizebilir nesnelerden uzak tutun.

Dolum miktarı	Şişe:	250 ml
	Bardaklar:	40 ml

Yeni ürününüzü güle güle kullanın.

Tchibo Ekibiniz